QDF-BI (BOMBA DE INCÊNDIO)
Reservatório Torre

Central de Alarmes de Incêndio
Portaria

EXT-POR-PN-01 (Sinalização e Alarmes)
Portaria

VEM DO QUADRO EXT-AAC-QF-05

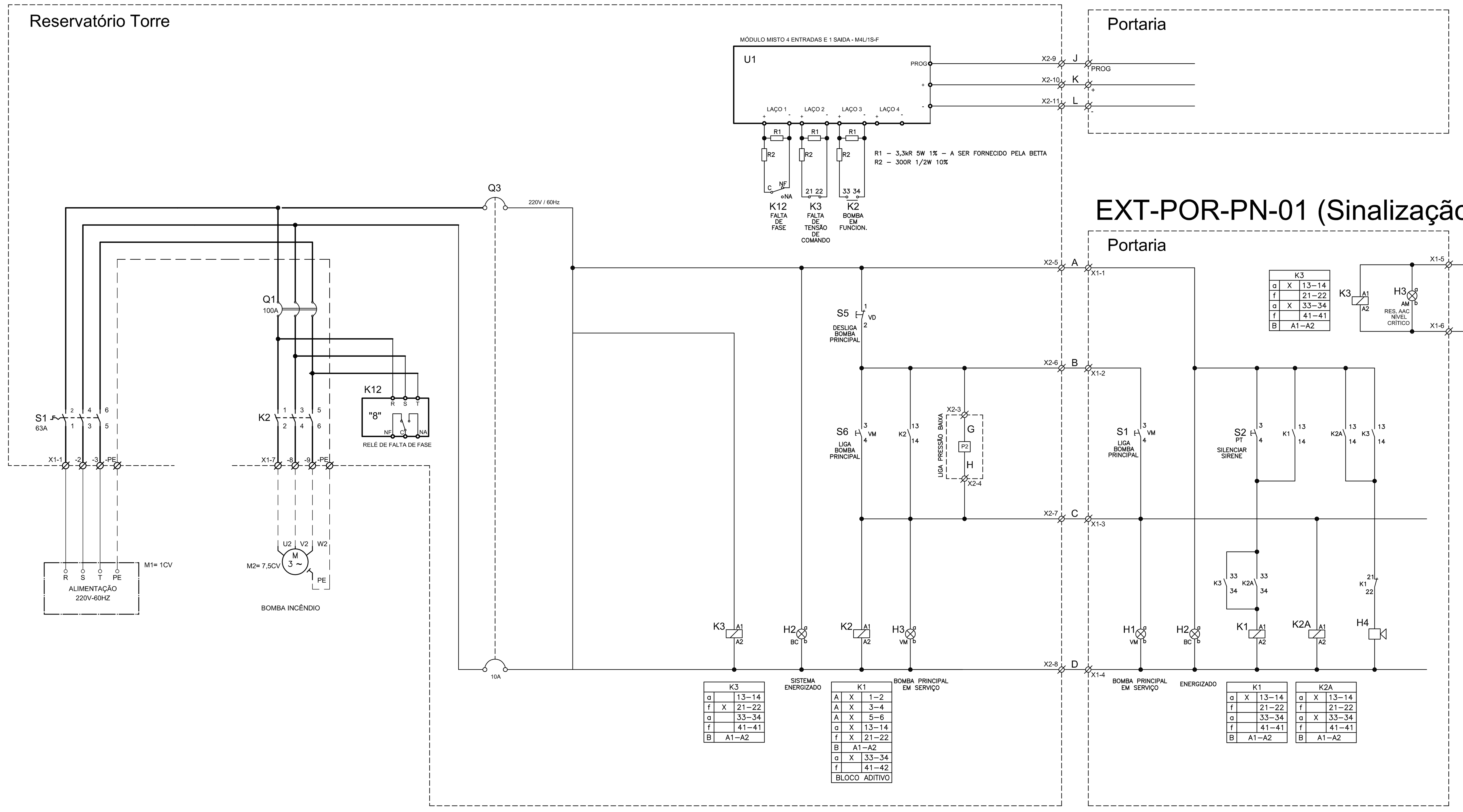

POTÊNCIA DO MOTOR M5/M6/M7	CORRENTE NOMINAL In	FATOR DE SERVIÇO Fs	DISJUNTOR TERMOMAGNÉTICO QF4/QF6/QF8	CONTATOR AC-2/AC-3 K1/K2/K3	AJUSTE RELÉ DE SOBRECARGA QF5/QF7/QF9
0,75CV	3A	1,1	10A	9A	3,3A
1,0CV	4,2A	1,1	10A	9A	4,6A
1,5CV	5,2A	1,1	16A	9A	5,7A
2,0CV	6,8A	1,1	20A	9A	7,5A
3,0CV	9,5A	1,1	25A	12A	10A
4,0CV	12A	1,1	32A	17A	13A
5,0CV	15A	1,1	40A	17A	16,5A
7,5CV	21A	1,1	50A	25A	23,0A

NOTAS:
1- ACIONAMENTO DOS MOTORES ATRAVÉS DE PARTIDA DIRETA
2- CORRENTE NOMINAL DOS MOTORES REFERE-SE A TENSÃO DE 220V - TRIFÁSICO - 60Hz - 3.600 RPM.
3- DISJUNTORES TERMOMAGNÉTICOS TRIPOLARES - PADRÃO EUROPEU - CURVA DE ATUAÇÃO TIPO "C".

QDF-B-INC

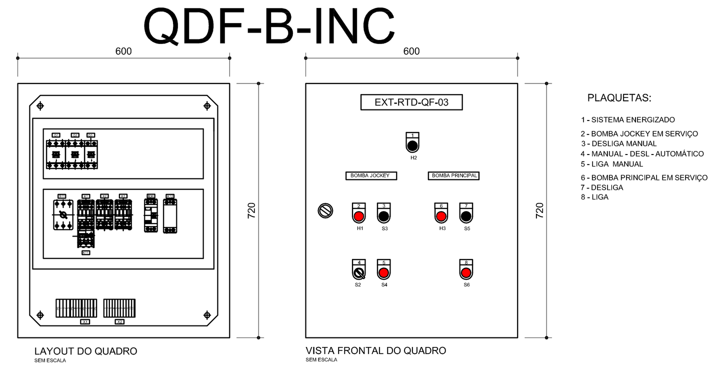

LAYOUT DO QUADRO

VISTA FRONTAL DO QUADRO

PLAQUETAS:
1 - SISTEMA ENERGIZADO
2 - BOMBA JOCKEY EM SERVIÇO
3 - DESLIGA MANUAL
4 - MANUAL - DESL - AUTOMÁTICO
5 - LIGA MANUAL
6 - BOMBA PRINCIPAL EM SERVIÇO
7 - DESLIGA
8 - LIGA

QDF-BR (BOMBA DE RECALQUE)
Reservatório

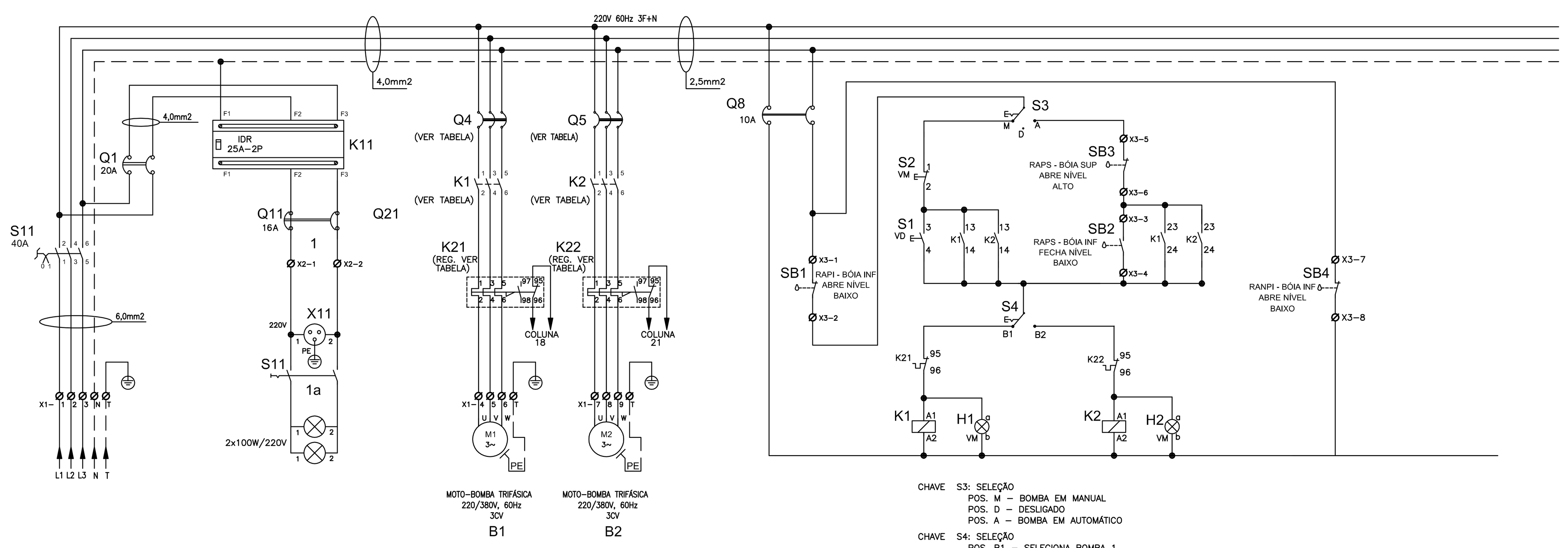

CHAVE S3: SELEÇÃO
POS. M – BOMBA EM MANUAL
POS. D – DESLIGADO
POS. A – BOMBA EM AUTOMÁTICO
CHAVE S4: SELEÇÃO
POS. B1 – SELECIONA BOMBA 1
POS. B2 – SELECIONA BOMBA 2

NOTAS:
- CONFERIR MEDIDAS EM OBRA; E
- NÃO AFERIR MEDIDAS SOBRE O PAPEL.

REV	DATA	RESP.	DESCRIÇÃO	FASE DO PROJETO
				ASBUILT ☐
	28/11/2013	OLAVO/ CAETANO	EMISSÃO INICIAL	EXECUTIVO ■
				COMENTADO ☐
				BÁSICO ☐

PROJETO

TÍTULO: **CIE - CENTRO DE INICIAÇÃO AO ESPORTE**

MODALIDADE: ELÉTRICA - PROJETO EXECUTIVO

ESPECIALIDADE: INSTALAÇÕES ELÉTRICAS - DIAGRAMAS DE FORÇA

AUTOR DO PROJETO
ENG. OLAVO MOTTA DE CAMPOS
CREA-SP: 0600175330 - ART: 92221220140557055

VERIFICAÇÃO/DATA: CIE-28/11/13
EMISSÃO INICIAL: 28/11/13
ESCALA
FOLHA: 013/013
ÁREA: 01 - IMPLANTAÇÃO - MÓD.1, 2 e 3
IDENTIFICAÇÃO/ARQUIVO: CIE-S40-45-ELE-EX-2302-R00C.dwg

DIREITOS AUTORAIS RESERVADOS. VETADA A REPRODUÇÃO TOTAL OU PARCIAL.